Typ/Type SN 8 SVHG

Gleichstrom Schneckengetriebe-Motoren
D C Worm gear drive motors

IP 44 (IP 54), Anker 180 V, Feld 200 V
IP 44 (IP 54), armature 180 V, field 200 V

Motor und Getriebe in Kugellagerung, Schnecken gehärtet und geschliffen, Schneckenräder aus Sonderbronze
Ball bearings for motor and gear; worms hardened and ground; wormwheel made of special bronze alloy

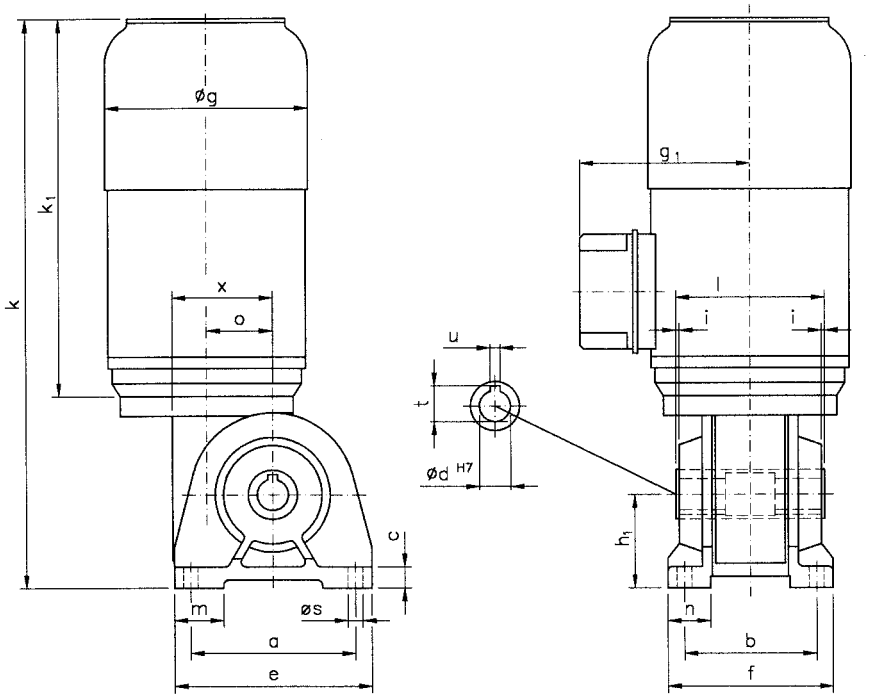

Belastbarkeit der Abtriebswelle Loading capacity of the output shaft	
radial/radially	1000 N
axial/axially	500 N

Maße ohne Toleranzangabe sind unverbindlich!
Dimensions without tolerances are not binding!

Hohlwelle mittig 50 mm freigedreht!
Hollow shaft centre-drilled 50 mm!

	Befestigungsmaße/Mounting dimensions											Raummaße/Outline dimensions										Wellenmaße/Shaft dimensions						
Watt	a	b	c	e	f	h_1	m	n	øs			øg	g_1	k	k_1	o	x					ød	i	l	t	u		
250	120	90	15	145	115	63	35	26,5	9			123	103	360	230	53	81					20	1	100	22,8	6		
370	120	90	15	145	115	63	35	26,5	9			139	103	383	253	53	81					20	1	100	22,8	6		
550	120	90	15	145	115	63	35	26,5	9			139	103	405	275	53	81					20	1	100	22,8	6		

Getriebedaten / Technical data of the gear

Untersetzung i / Gear reduction i	75	60	50	38	30	25	21	15	10	7	5
max. zul. Drehmoment / max. permissible torque (Nm)	59	66	72	81	93	101	113	90	93	81	54
Motordaten / Technical data of the motor	**250 Watt, 3000 Upm/rpm** ca. 8,5 kg / Anker: 2,0 A / Feld: 0,2 A / approx. 8,5 kg / armature: 2,0 A / field: 0,2 A									Preis-Nr./Price no.: G 815	
Getriebedrehzahl (1/min) / Gear rotation speed (1/min)	40	50	60	79	100	120	143	200	310	450	632
eff. Drehmoment / Eff. torque (Nm)	19	18	16	15	13	12	10	8,4	5,8	4,3	3,2
Motordaten / Technical data of the motor	**370 Watt, 3000 Upm/rpm** ca. 10,6 kg / Anker: 2,7 A / Feld: 0,2 A / approx. 10,6 kg / armature: 2,7 A / field: 0,2 A									Preis-Nr./Price no.:G 816	
Getriebedrehzahl (1/min) / Gear rotation speed (1/min)	40	50	60	79	100	120	143	200	310	450	632
eff. Drehmoment / Eff. torque (Nm)	28	26	24	22	19	17	15	12	8,7	6,4	4,7
Motordaten / Technical data of the motor	**550 Watt, 3000 Upm/rpm** ca. 12,7 kg / Anker: 3,8 A / Feld: 0,27 A / approx. 12,7 kg / armature: 3,8 A / field: 0,27 A									Preis-Nr./Price no.: G 817	
Getriebedrehzahl (1/min) / Gear rotation speed (1/min)	40	50	60	79	100	120	143	200	310	450	632
eff. Drehmoment / Eff. torque (Nm)	42	39	36	33	28	25	22	18	13	9,5	7,0

Nicht über max. zul. Drehmoment belasten! / Do not load above the max. permissible torque!

Bitte machen Sie bei Ihrer Bestellung folgende Angaben:
Please include the following specifications with your order:

SN 8 SVHG

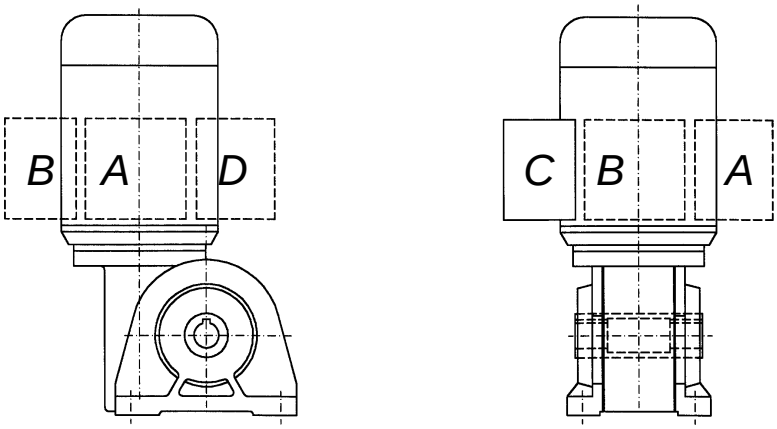

Klemmkastenstellung
Terminal box position

A **B** **C** **D**