# Typ/Type SN 13 FHG

## Gleichstrom-Schnecken-Stirnradgetriebe-Motoren
## D C helical worm gear motors

**IP 44 (IP 54), Anker 180 V, Feld 200 V**
**IP 44 (IP 54), armature 180 V, field 200 V**

**Motor und Getriebe in Kugellagerung, 1. Stufe Schnecken- und 2. Stufe Stirnradsatz**
**Ball bearing for motor and gear; 1st stage wormwheel and 2nd stage cylindrical gear set**

Auch möglich / Also possible:

| ød$_1$ | ød$_2$ | ød$_3$ | øs$_1$ | c$_1$ | q$_1$ | q$_2$ | q$_3$ | q$_4$ |
|---|---|---|---|---|---|---|---|---|
| 120 | 100 | 80 | 6,6 | 8 | / | 51 | 70 | / |
| 120 | 100 | 80 | 6,6 | 8 | 51 | / | / | 70 |
| 120 | 100 | 80 | 6,6 | 8 | / | / | 70 | 70 |

| Belastbarkeit der Abtriebswelle<br>Loading capacity of the output shaft | |
|---|---|
| radial/radially | 500 N |
| axial/axially | 200 N |

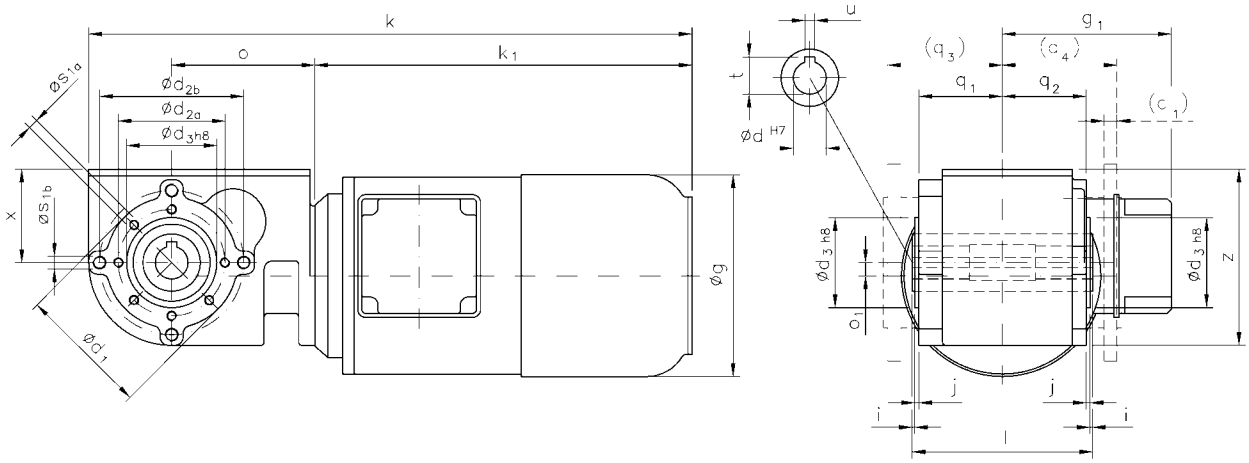


Maße ohne Toleranzangabe sind unverbindlich!
Dimensions without tolerances are not binding!

Andere Flanschmaße auf Anfrage!
Other flange dimensions on request!

Hohlwelle mittig 40 mm freigedreht!
Hollow shaft centred-drilled 40 mm!

| | Befestigungsmaße/Mounting dimensions | | | | | | | | Raummaße/Outline dimensions | | | | | | | | | | | | Wellenmaße/Shaft dimensions | | | | | |
|---|---|---|---|---|---|---|---|---|---|---|---|---|---|---|---|---|---|---|---|---|---|---|---|---|---|---|
| Watt | c$_1$ | ød$_1$ | ød$_{2a}$ | ød$_{2b}$ | ød$_3$ | j | øs$_{1a}$ | øs$_{1b}$ | øg | g$_1$ | k | k$_1$ | o | o$_1$ | q$_1$ | q$_2$ | x | z | | | ød | i | l | t | u | |
| 200/250 | / | 80 | 65 | 88 | 55 | 2,5 | M6 | M8 | 123 | 103 | 368 | 230 | 87,4 | 8 | 51 | 51 | 57 | 107,5 | | | 20 | 1,5 | 110 | 22,8 | 6 | |

## Getriebedaten / Technical data of the gear

| Untersetzung i / Gear reduction i | 428 | 319 | 217 | 182 | 171 | 137 | 114 | 97 | 86 | 65 | 40 | 29 | 20 |
|---|---|---|---|---|---|---|---|---|---|---|---|---|---|
| max. zul. Drehmoment / max. permissible torque (Nm) | 62 | 69 | 70 | 70 | 70 | 70 | 70 | 70 | 70 | 70 | 70 | 70 | 69 |

| Motordaten / Technical data of the motor | 200 Watt, 3000 Upm/rpm | | | | | | | | | | | | |
|---|---|---|---|---|---|---|---|---|---|---|---|---|---|
| | ca. 7,6 kg / Anker: 1,7 A / Feld: 0,15 A / approx. 7,6 kg / armature: 1,7 A / field: 0,15 A | | | | | | | | | | Preis-Nr./Price No.: G 1305 | | |
| Getriebedrehzahl (1/min) / Gear rotation speed (1/min) | 7,0 | 9,4 | 14 | 16 | 18 | 22 | 26 | 31 | 35 | 46 | 75 | 103 | 150 |
| eff. Drehmoment / Eff. torque (Nm) | 72 | 66 | 62 | 57 | 51 | 46 | 41 | 39 | 34 | 27 | 19 | 14 | 10 |

| Motordaten / Technical data of the motor | 250 Watt, 3000 Upm/rpm | | | | | | | | | | | | |
|---|---|---|---|---|---|---|---|---|---|---|---|---|---|
| | ca. 8,4 kg / Anker: 1,8 A / Feld: 0,2 A / approx. 8,4 kg / armature: 1,8 A / field: 0,2 A | | | | | | | | | | Preis-Nr./Price No.: G 1306 | | |
| Getriebedrehzahl (1/min) / Gear rotation speed (1/min) | 7,0 | 9,4 | 14 | 16 | 18 | 22 | 26 | 31 | 35 | 46 | 75 | 103 | 150 |
| eff. Drehmoment / Eff. torque (Nm) | 90 | 82 | 77 | 72 | 63 | 57 | 52 | 48 | 42 | 34 | 23 | 17 | 13 |

Nicht über max. zul. Drehmoment belasten! / Do not load above the max. permissible torque!

**Bitte machen Sie bei Ihrer Bestellung folgende Angaben:**
**Please include the following specifications with your order:**

## SN 13 FHG

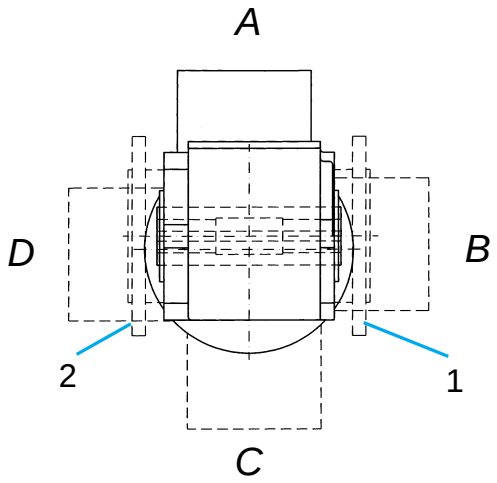


Klemmkastenstellung
Terminal box position

**A** **B** **C** **D**

Flanschstellung
Flange position

**1** **2**