nocado
Member of GroupInox

Ventile

Membran-Absperrventile mit Kugelgehäuse

Technische Information

Membran-Absperrventile mit Kugelgehäuse

Einsatz

- wenn ein Austreten auch kleinster Leckagemengen sicher vermieden werden muss
- bei höchsten Anforderungen an die Betriebssicherheit
- bei erhöhten Anforderungen an Entleerbarkeit und Reinigungsfähigkeit, insbesondere bei schwierigen Produkten (z. B. Produkten mit Fasern)
- für Flüssigkeiten, pastöse Produkte und Gase im Druckbereich bis 10 bar
- als Tankauslaufventil insbesondere auch zum kontrollierten Ablassen von Sediment aus druckbeaufschlagten Tanks

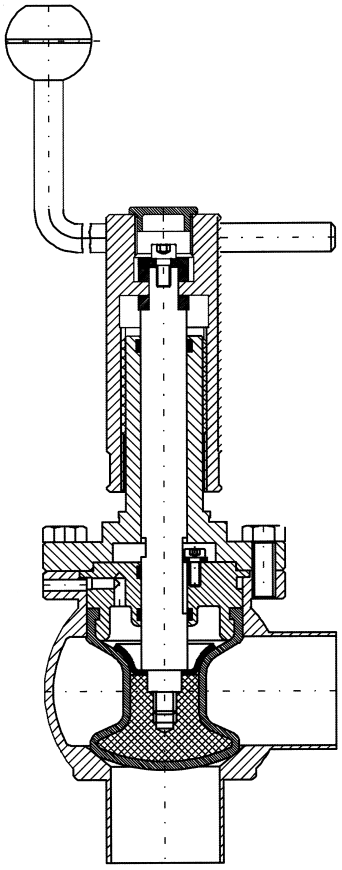

Merkmale

- Hermetische Trennung von Produkt- zu Antriebsraum durch kontrollierte Pressung des Membranhalses im definierten Aufnahmeraum des Dichtbereiches
- Dichtigkeitskontrolle der Membran durch Leckageöffnung
- volle Druckfestigkeit unabhängig von der Strömungsrichtung durch Membran-Stützring
- vorbildliche Entleerbarkeit
- geringe Druckverluste
- exzellente Reinigungsfähigkeit durch Verzicht auf Faltenbalg und reibungsbehaftete Stangenabdichtungen
- optimierte Strömungsverhältnisse bei turbulenter und bei laminarer Strömung
- CIP- / SIP-fähig
- höchste Fertigungspräzision durch Ventilgehäuse aus warmgewalztem Vormaterial
- in Nennweiten DN 15, DN 25, DN 40, DN 50, DN 65, DN 80
- gemäß GMP-Anforderung
- sanftes Öffnen durch Handkurbel oder gedämpfte Hubzylinder möglich
- baugleiche Mechanik für Eck- und Schrägsitzausführung

Ausführung

- Eck- oder Schrägsitzausführung
- manuell betätigt
- pneumatisch betätigt
  - o federöffnend
  - o federschließend
  - o Luft / Luft
- zum Anschweißen
  - o Stutzen kurz für Handschweißung
  - o Stutzen lang für Orbitalschweißung
  - o Stutzenlänge nach Kundenspezifikation
- mit Rohrverbindungen aus den Nocado Programmen
- Endlagenrückmeldung mit
  - o Näherungsinitiatoren (auch Namur)
  - o mechanischen Endschaltern
- Steuerkopf auch mit Bus, mit bis zu 3 Magnetventilen
- Dichtungswerkstoffe gemäß FDA-Richtlinie
  - o HNBR
  - o EPDM
  - o Viton

Technische Information

Membran-Absperrventile mit Kugelgehäuse

	nocaplus	nocasept
Material:	AISI 316 L*	1.4435
	Sonderedelstähle oder Titan auf Anfrage	
Oberfläche:	matt, fein gedreht, elektrolytisch poliert produktberührt R_a < 0,25 < 0,5 < 0,8 µm andere Oberflächen auf Anfrage	
Dokumentation:	Werksprüfzeugnis nach 2.2 gemäß EN 10204, z.B. Werkstoffbescheinigung Abnahmezeugnis nach 3.1 (3.1.B) gemäß EN 10204, z.B. Materialrückverfolgbarkeit von der Schmelze bis zum Fertigprodukt. Bedienungsanleitungen und Ersatzteillisten	
Druck:	PN 10, höhere Drücke auf Anfrage	

*AISI 304 / 304 L ähnlich 1.4301 / 1.4307 ** AISI 316 L ähnlich 1.4404 / 1.4435

Planungshinweise

Nocado aseptische Membranventile unterscheiden sich von Membranventilen in „Nierenform" u.a. durch

- die Belastung der Membran
- die Strömungsverhältnisse und
- die Entleerbarkeit

und sind somit nicht vergleichbar.

Nocado fertigt auf Kundenwunsch die Ventile mit Sondergehäusen. So sind bereits Gehäuse mit z.B. 5 Stutzen gefertigt worden. Auch die Anordnung der Stutzen zueinander muss nicht symmetrisch sein.

Hubventile sollten grundsätzlich gegen die Strömungsrichtung schließen, um Wasserschläge zu vermeiden. Falls dies aus technischen Gründen nicht möglich sein sollte, z.B. weil die Strömungsrichtung beim Schließen des Ventils verschieden sein kann, sollte das Ventil möglichst langsam geschlossen werden.

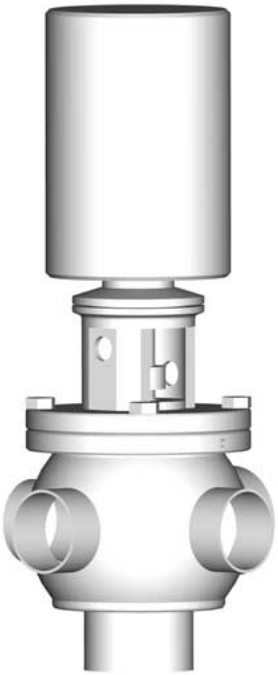

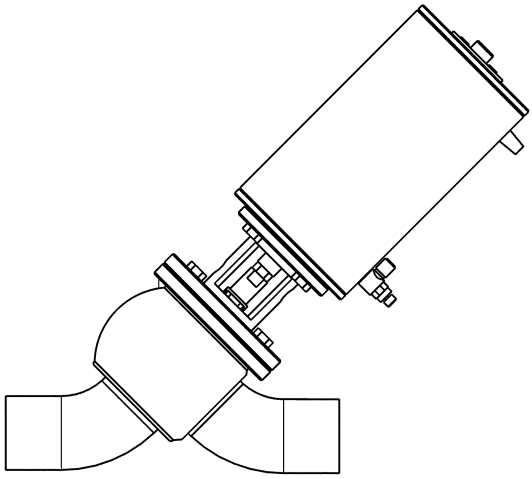

Durch den Membranstützring kann die Membran auch beim geschlossenen Ventil von allen Anschlüssen aus mit dem vollen Druck beaufschlagt werden und bietet sich deshalb auch zum Ersatz von Faltenbalgventilen an, bei denen der Faltenbalg regelmäßig durch ungünstige Druckverhältnisse beschädigt wird.

Zur Wartung des Ventils kann das Ventilgehäuse in der Rohrleitung verbleiben. In der Regel wird deshalb das Ventilgehäuse eingeschweißt.

Technische Modifikationen, Preisänderungen und Irrtümer vorbehalten

W-1-2/3-1.6.1-09-02

Nocado GmbH & Co. KG · Kirchweg 3 · D-26629 Großefehn · Telefon +49 (0) 4943 202-128 · Telefax +49 (0) 4943 202-176
e-mail: sales@nocado.de · Internet: http://www.nocado.de

Technische Modifikationen, Preisänderungen und Irrtümer vorbehalten

1.6.1 Membranventile • Absperrventile

Seite
Membran-Absperrventil mit Kugelgehäuse 1.6.1-1
Membran-Absperrventil mit Kugelgehäuse pneumatisch LF 1.6.1-1
Membran-Absperrventil mit Kugelgehäuse pneumatisch LF mit Steuerkopf 1.6.1-3

Technische Modifikationen, Preisänderungen und Irrtümer vorbehalten

nocado
Member of GroupInox

Membran-Absperrventil mit Kugelgehäuse

seat valve angle version manual

nocaplus

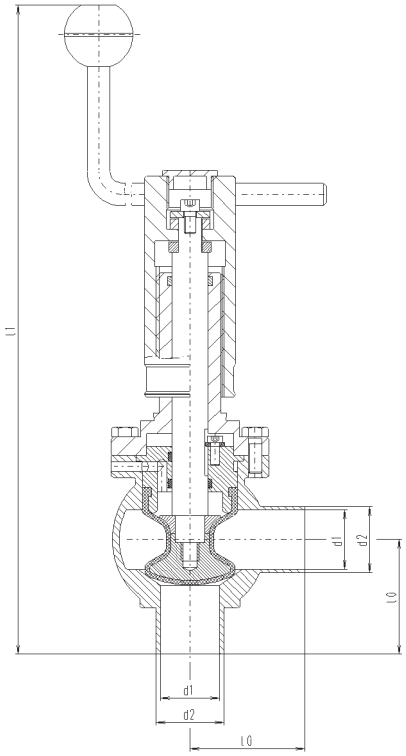

DN	d1	d2	l0	l1	Gewicht [kg]
15	16	19	60	270	4,500
25	26	29	60	270	4,600
40	38	41	75	295	4,700
50	50	53	85	310	5,000
65	66	70	105	335	5,300
80	81	85	130	365	7,100

Membran-Absperrventil mit Kugelgehäuse pneumatisch LF

seat valve angle version air/spring (NC)

nocaplus

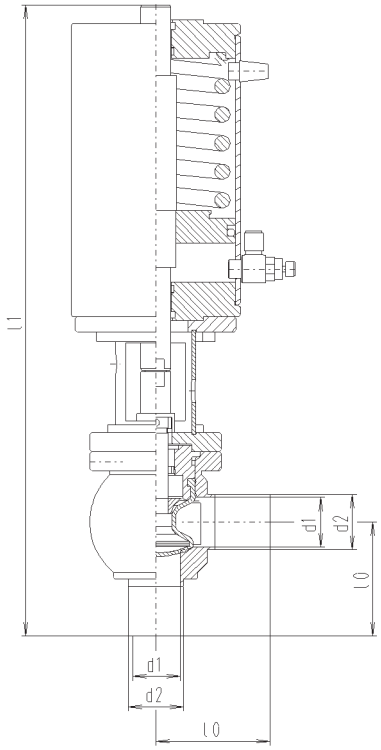

DN	d1	d2	l0	l1	Gewicht [kg]
25	26	29	60	332	-
40	38	41	75	352	-
50	50	53	85	405	-
65	66	70	105	429	-
80	81	85	130	502	-

Technische Modifikationen, Preisänderungen und Irrtümer vorbehalten

Membran-Absperrventil mit Kugelgehäuse

DN	1.4435 EPDM poliert Artikelnummer	Preis €	1.4435 HNBR poliert Artikelnummer	Preis €	1.4435 FPM poliert Artikelnummer	Preis €
15	○ 168.06.K7E.0015	713,32	○ 168.06.K7H.0015	761,83	○ 168.06.K7V.0015	785,11
25	○ 168.08.K7E.0015	732,00	○ 168.08.K7H.0015	800,20	○ 168.08.K7V.0015	803,68
40	○ 168.10.K7E.0015	765,35	○ 168.10.K7H.0015	836,42	○ 168.10.K7V.0015	846,52
50	○ 168.11.K7E.0015	810,00	○ 168.11.K7H.0015	883,88	○ 168.11.K7V.0015	894,49
65	○ 168.12.K7E.0015	985,30	○ 168.12.K7H.0015	1.069,10	○ 168.12.K7V.0015	1.101,98
80	○ 168.14.K7E.0015	1.262,65	○ 168.14.K7H.0015	1.350,96	○ 168.14.K7V.0015	1.393,18

Dichtung EPDM, andere Werkstoffe auf Anfrage.

Membran-Absperrventil mit Kugelgehäuse pneumatisch

LF

DN	Standard Artikelnummer	Preis €	mit Rückmeldung Auf/Zu Artikelnummer	Preis €	ASI-Kopf ASVC 1000-11 Artikelnummer	Preis €	Steuerkopf ASVC 1000-01 Artikelnummer	Preis €
25	○ 168.08.K7E.0023	910,33	○ 168.08.K7E.0030	976,84	○ 168.08.K7E.0031	1.276,56	○ 168.08.K7E.0032	1.212,27
40	○ 168.10.K7E.0023	946,03	○ 168.10.K7E.0030	1.012,55	○ 168.10.K7E.0031	1.312,27	○ 168.10.K7E.0032	1.428,98
50	○ 168.11.K7E.0023	996,05	○ 168.11.K7E.0030	1.062,54	○ 168.11.K7E.0031	1.362,27	○ 168.11.K7E.0032	1.297,96
65	○ 168.12.K7E.0023	1.203,63	○ 168.12.K7E.0030	1.270,13	○ 168.12.K7E.0031	1.569,85	○ 168.12.K7E.0032	1.505,56
80	○ 168.14.K7E.0023	1.620,65	○ 168.14.K7E.0030	1.687,15	○ 168.14.K7E.0031	2.053,37	○ 168.14.K7E.0032	1.989,09

Dichtung EPDM, andere Werkstoffe auf Anfrage.

nocado
Member of GroupInox

nocaplus

Membran-Absperrventil mit Kugelgehäuse pneumatisch LF mit Steuerkopf

seat valve angle version air/spring (NC) with control top

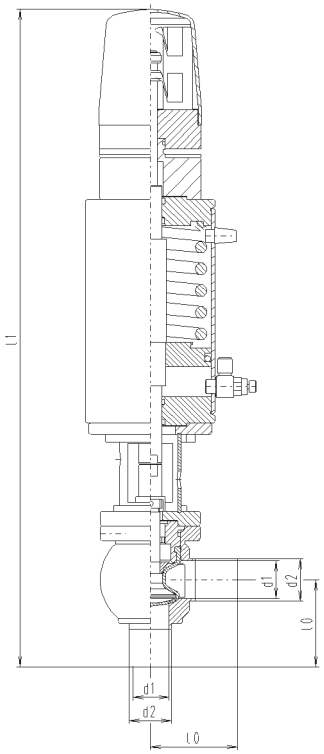

DN	d1	d2	l0	l1	Gewicht [kg]
25	26	29	60	454	-
40	38	41	75	474	-
50	50	53	85	527	-
65	66	70	105	551	-
80	81	85	130	624	-

Technische Modifikationen, Preisänderungen und Irrtümer vorbehalten

Membran-Absperrventil mit Kugelgehäuse pneumatisch
LF mit Steuerkopf

DN	Steuerkopf SVPI 1001-11.K Artikelnummer	Preis €	Steuerkopf SVPI 1001-01.K Artikelnummer	Preis €	St.-kopf SVPI 1001-01.WK Artikelnummer	Preis €	St.-kopf SVPI 1001-11.EX Artikelnummer	Preis €
25	○ 168.08.K7E.0033	1.215,13	○ 168.08.K7E.0034	1.165,13	○ 168.08.K7E.0035	1.127,98	○ 168.08.K7E.0036	1.519,44
40	○ 168.10.K7E.0033	1.250,84	○ 168.10.K7E.0034	1.200,84	○ 168.10.K7E.0035	1.163,70	○ 168.10.K7E.0036	1.555,13
50	○ 168.11.K7E.0033	1.300,85	○ 168.11.K7E.0034	1.250,84	○ 168.11.K7E.0035	1.213,67	○ 168.11.K7E.0036	1.605,14
65	○ 168.12.K7E.0033	1.507,99	○ 168.12.K7E.0034	1.458,42	○ 168.12.K7E.0035	1.421,26	○ 168.12.K7E.0036	1.812,71
80	○ 168.14.K7E.0033	1.991,94	○ 168.14.K7E.0034	1.941,94	○ 168.14.K7E.0035	1.904,80	○ 168.14.K7E.0036	2.296,24

Dichtung EPDM, andere Werkstoffe auf Anfrage.

Technische Modifikationen, Preisänderungen und Irrtümer vorbehalten

1.6.2 Membranventile • Regulierventile

Seite
Membran-Regulierventil mit Kugelgehäuse..... 1.6.2-1

Technische Modifikationen, Preisänderungen und Irrtümer vorbehalten

nocado
Member of GroupInox

nocaplus

Membran-Regulierventil mit Kugelgehäuse

control valve angle version manual

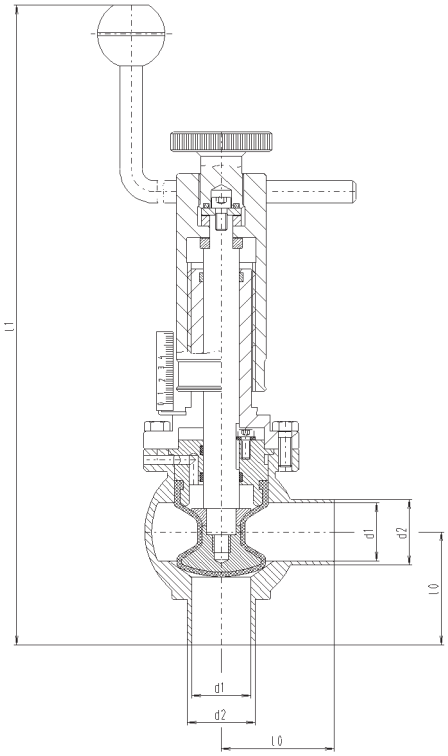

DN	d1	d2	l0	l1	Gewicht [kg]
15	16	19	60	270	4,500
25	26	29	60	270	4,600
40	38	41	75	295	4,700
50	50	53	85	310	5,000
65	66	70	105	335	5,300
80	81	85	130	365	7,100

Technische Modifikationen, Preisänderungen und Irrtümer vorbehalten

Membran-Regulierventil mit Kugelgehäuse

DN	1.4435 EPDM poliert Artikelnummer	Preis €	1.4435 HNBR poliert Artikelnummer	Preis €	1.4435 FPM poliert Artikelnummer	Preis €
15	○ 168.06.K7E.0016	762,65	○ 168.06.K7H.0016	830,96	○ 168.06.K7V.0016	834,44
25	○ 168.08.K7E.0016	781,30	○ 168.08.K7H.0016	849,50	○ 168.08.K7V.0016	852,98
40	○ 168.10.K7E.0016	813,40	○ 168.10.K7H.0016	884,47	○ 168.10.K7V.0016	894,57
50	○ 168.11.K7E.0016	861,50	○ 168.11.K7H.0016	935,38	○ 168.11.K7V.0016	945,99
65	○ 168.12.K7E.0016	1.040,00	○ 168.12.K7H.0016	1.123,80	○ 168.12.K7V.0016	1.156,68
80	○ 168.14.K7E.0016	1.320,10	○ 168.14.K7H.0016	1.408,41	○ 168.14.K7V.0016	1.450,63

Technische Modifikationen, Preisänderungen und Irrtümer vorbehalten

nocado
Member of GroupInox

Ventile

Membran-Druckhalte- und Überströmventile mit Kugelgehäuse

Technische Information

Membran-Druckhalte- und Überströmventile mit Kugelgehäuse

Einsatz

Druckhalteventile

Der Einsatz ist überall dort wo ein bestimmter Druck in einem System aufrecht zu erhalten ist. Während des bestimmungsgemäßen Betriebes ist ein Druckhalteventil teilweise geöffnet.

- zur Aufrechterhaltung eines Gegendruckes (Vorspanndruckes) bei der Befüllung von Tanks
- zur Aufrechterhaltung eines Leitungsdruckes in einer Ringleitung (z.B. WFI-, VE-Wasser)
- zur Aufrechterhaltung in Wärmeübertragern, um ein Ausgasen gelöster Gase oder Dampfblasenbildung zu verhindern

Überströmventile

Überströmventile sind während des normalen Betriebes vollständig geschlossen. Es sind Sicherheitseinrichtungen ohne Baumusterprüfung und ohne Zulassung. Sie öffnen automatisch, wenn ein zulässiger Druck überschritten wird. Während der Reinigung werden sie vollständig geöffnet.

Merkmale

- Hermetische Trennung von Produkt- zu Antriebsraum durch kontrollierte Pressung des Membranhalses im definierten Aufnahmeraum des Dichtbereiches
- Dichtigkeitskontrolle der Membran durch Leckageöffnung
- volle Druckfestigkeit unabhängig von der Strömungsrichtung durch Membran-Stützring
- vorbildliche Entleerbarkeit
- geringe Druckverluste
- exzellente Reinigungsfähigkeit durch Verzicht auf Faltenbalg oder reibungsbehaftete Stangenabdichtungen
- optimierte Strömungsverhältnisse bei turbulenter und bei laminarer Strömung
- CIP- / SIP-fähig
- höchste Fertigungspräzision durch Ventilgehäuse aus warmgewalztem Vormaterial
- in Nennweiten DN 15, DN 25, DN 40, DN 50, DN 65, DN 80
- gemäß GMP-Anforderung
- demontierbar ohne Federvorspannung
- feinjustierbare, reproduzierbare Druckeinstellung

Ausführung

- Eck- oder Schrägsitzausführung
- Kreuzgehäuse
- zum Anschweißen
  - o Stutzen kurz für Handschweißung
  - o Stutzen lang für Orbitalschweißung
  - o Stutzenlänge nach Kundenspezifikation

	nocaplus	nocasept
Material:	AISI 304 / 304 L*, AISI 316 L**	1.4435
	Sonderedelstähle oder Titan auf Anfrage	
Oberfläche:	matt, fein gedreht, elektrolytisch poliert produktberührt R_a < 0,25 < 0,5 < 0,8 µm andere Oberflächen auf Anfrage	
Dokumentation:	Werksprüfzeugnis nach 2.2 gemäß EN 10204, z.B. Werkstoffbescheinigung Abnahmezeugnis nach 3.1 (3.1.B) gemäß EN 10204, z.B. Materialrückverfolgbarkeit von der Schmelze bis zum Fertigprodukt. Bedienungsanleitungen und Ersatzteillisten	
Druck:	PN 10, höhere Drücke auf Anfrage	

* AISI 316 L ähnlich 1.4404 / 1.4435

Für den Druckeinstellbereich 0,3...1 bar, 0,3...2 bar, 0,3...4 bar, 0,3...8 bar

Technische Information

Membran-Druckhalte- und Überströmventile mit Kugelgehäuse

- mit Rohrverbindungen aus den Nocado Programmen
- mit pneumatischem Antrieb für die Ventilsitzreinigung
- mit manueller Betätigung zur Öffnung in Reinigungsstellung
- mit geschlossener (verplombter) Haube, mit werksseitig eingestelltem Ansprechdruck (insbesondere für Überströmventil)
- Endlagenrückmeldung mit
  - o Näherungsinitiatoren (auch Namur)
  - o mechanischen Endschaltern
- Dichtungswerkstoffe gemäß FDA-Richtlinie
  - o HNBR
  - o EPDM
  - o Viton

Planungshinweise

Zur Wartung des Ventils kann das Ventilgehäuse in der Rohrleitung verbleiben. In der Regel wird deshalb das Ventilgehäuse eingeschweißt. Die Rohrstutzen an den Ventilgehäusen können von Nocado auch in Sondermaßen und kundenspezifischer Anordnung geliefert werden.

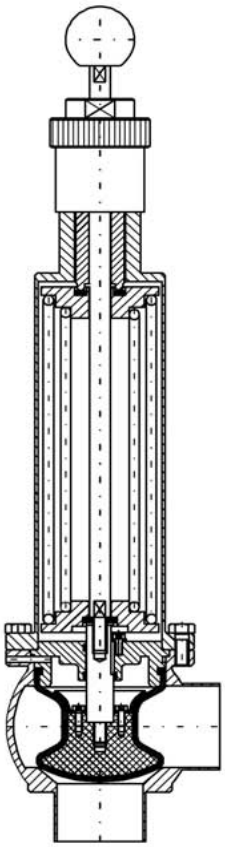

Im Normalfall werden in Rohrleitungen eingebaute Druckhalteventile während der Reinigung durch die Reinigungsflüssigkeit geöffnet und benötigen deshalb keine Ventilsitzanlüftung. Druckhalteventile, die auf Tanks aufgebaut sind, werden für die Reinigung meist mit Ventilsitzanlüftungen ausgerüstet.

Überströmventile werden im Regelfall mit Kreuzgehäusen ausgerüstet, so dass beim Überschreiten des zulässigen Druckes, ein „Kurzschluss" zwischen Zu- und Ablauf hergestellt wird (siehe Skizze „Absicherung zwangsfördernde Pumpe").

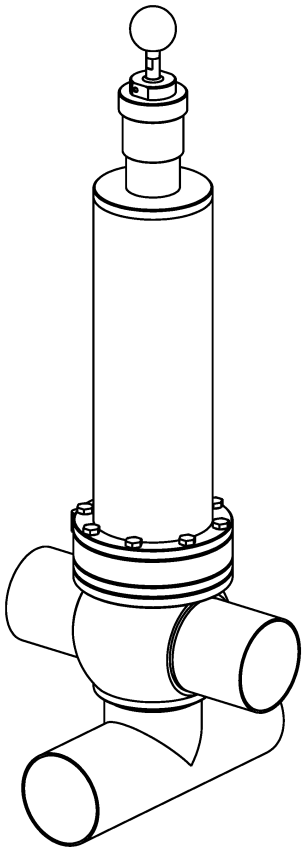

Für die Reinigung muss das Überströmventil normalerweise vollständig geöffnet werden. Hierfür wird es entweder mit einem Pneumatikzylinder oder einem Handhebel ausgerüstet.

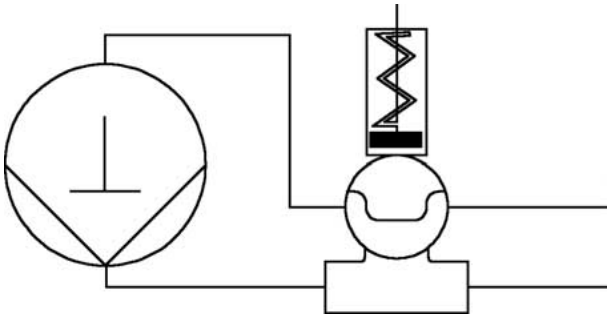

Absicherung zwangsfördernde Pumpe

Technische Modifikationen, Preisänderungen und Irrtümer vorbehalten

W-1-2/3-1.6.1-09-02

Nocado GmbH & Co. KG · Kirchweg 3 · D-26629 Großefehn · Telefon +49 (0) 4943 202-128 · Telefax +49 (0) 4943 202-176
e-mail: sales@nocado.de · Internet: http://www.nocado.de

1.6.3 Membranventile • Druckhalte- und Überströmventile

Seite
Membran-Druckhalteventil mit Kugelgehäuse 1.6.3-1
Membran-Druckhalteventil mit Kugelgehäuse pneumatische Anlüftung 1.6.3-1
Membran-Druckhalteventil mit Kugelgehäuse Handanlüftung 1.6.3-3

Technische Modifikationen, Preisänderungen und Irrtümer vorbehalten

Membran-Druckhalteventil mit Kugelgehäuse

constant pressure valve manual

nocaplus

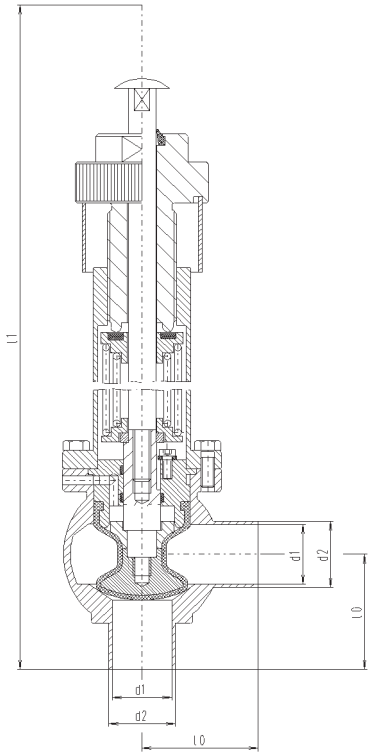

DN	d1	d2	l0	l1	Gewicht [kg]
15	16	19	60	365	4,500
25	26	29	60	365	4,600
40	38	41	75	450	4,700
50	50	53	85	515	5,000
65	66	70	105	540	5,300
80	81	85	130	670	7,100

Membran-Druckhalteventil mit Kugelgehäuse pneumatische Anlüftung

constant pressure valve with lifting device

nocaplus

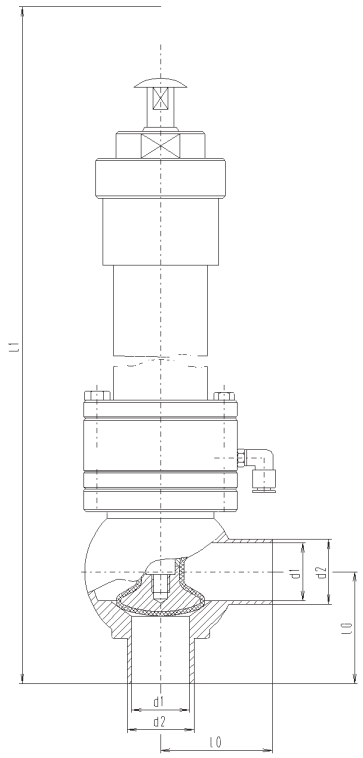

DN	d1	d2	l0	l1	Gewicht [kg]
15	16	19	60	365	5,500
25	26	29	60	365	5,600
40	38	41	75	400	5,700
50	50	53	85	475	6,800
65	66	70	105	550	7,400
80	81	85	130	600	8,000

Technische Modifikationen, Preisänderungen und Irrtümer vorbehalten

Membran-Druckhalteventil mit Kugelgehäuse

DN	1.4435 EPDM poliert Artikelnummer	Preis €	1.4435 HNBR poliert Artikelnummer	Preis €	1.4435 FPM poliert Artikelnummer	Preis €
15	○ 168.06.K7E.0013	726,65	○ 168.06.K7H.0013	794,96	○ 168.06.K7V.0013	798,44
25	○ 168.08.K7E.0013	746,70	○ 168.08.K7H.0013	814,90	○ 168.08.K7V.0013	818,38
40	○ 168.10.K7E.0013	780,00	○ 168.10.K7H.0013	851,07	○ 168.10.K7V.0013	861,17
50	○ 168.11.K7E.0013	826,85	○ 168.11.K7H.0013	900,73	○ 168.11.K7V.0013	911,34
65	○ 168.12.K7E.0013	1.004,00	○ 168.12.K7H.0013	1.087,80	○ 168.12.K7V.0013	1.120,38
80	○ 168.14.K7E.0013	1.288,00	○ 168.14.K7H.0013	1.376,91	○ 168.14.K7V.0013	1.418,53

Druckbereich: 0,3 - 1,0 bar, 0,3 - 2,0 bar, 0,3 - 4,0 bar, 0,3 - 8,0 bar

Membran-Druckhalteventil mit Kugelgehäuse pneumatische Anlüftung

DN	1.4435 EPDM poliert * Artikelnummer	Preis €	1.4435 HNBR poliert * Artikelnummer	Preis €	1.4435 FPM poliert * Artikelnummer	Preis €	1.4435 EPDM poliert ** Artikelnummer	Preis €
15	○ 168.06.K7E.0014	956,00	○ 168.06.K7H.0014	1.024,31	○ 168.06.K7V.0014	1.027,79	○ 168.06.K7E.0021	Anfrage
25	○ 168.08.K7E.0014	989,30	○ 168.08.K7H.0014	1.057,50	○ 168.08.K7V.0014	1.060,98	○ 168.08.K7E.0021	Anfrage
40	○ 168.10.K7E.0014	1.040,00	○ 168.10.K7H.0014	1.111,07	○ 168.10.K7V.0014	1.121,17	○ 168.10.K7E.0021	Anfrage
50	○ 168.11.K7E.0014	1.109,30	○ 168.11.K7H.0014	1.183,18	○ 168.11.K7V.0014	1.193,79	○ 168.11.K7E.0021	Anfrage
65	○ 168.12.K7E.0014	1.306,65	○ 168.12.K7H.0014	1.390,45	○ 168.12.K7V.0014	1.423,33	○ 168.12.K7E.0021	Anfrage
80	○ 168.14.K7E.0014	1.622,70	○ 168.14.K7H.0014	1.711,01	○ 168.14.K7V.0014	1.753,23	○ 168.14.K7E.0021	Anfrage

* Druckbereich: 0,3 - 1,0 bar, 0,3 - 2,0 bar, 0,3 - 4,0 bar | ** Druckbereich 0,3 - 8,0 bar

Membran-Druckhalteventil mit Kugelgehäuse pneumatische Anlüftung

DN	1.4435 HNBR poliert ** Artikelnummer	Preis €	1.4435 FPM poliert ** Artikelnummer	Preis €
15	○ 168.06.K7H.0021	Anfrage	○ 168.06.K7V.0021	Anfrage
25	○ 168.08.K7H.0021	Anfrage	○ 168.08.K7V.0021	Anfrage
40	○ 168.10.K7H.0021	Anfrage	○ 168.10.K7V.0021	Anfrage
50	○ 168.11.K7H.0021	Anfrage	○ 168.11.K7V.0021	Anfrage
65	○ 168.12.K7H.0021	Anfrage	○ 168.12.K7V.0021	Anfrage
80	○ 168.14.K7H.0021	Anfrage	○ 168.14.K7V.0021	Anfrage

* Druckbereich: 0,3 - 1,0 bar, 0,3 - 2,0 bar, 0,3 - 4,0 bar | ** Druckbereich 0,3 - 8,0 bar

nocaplus

Membran-Druckhalteventil mit Kugelgehäuse Handanlüftung

constant pressure valve with lifting device manual

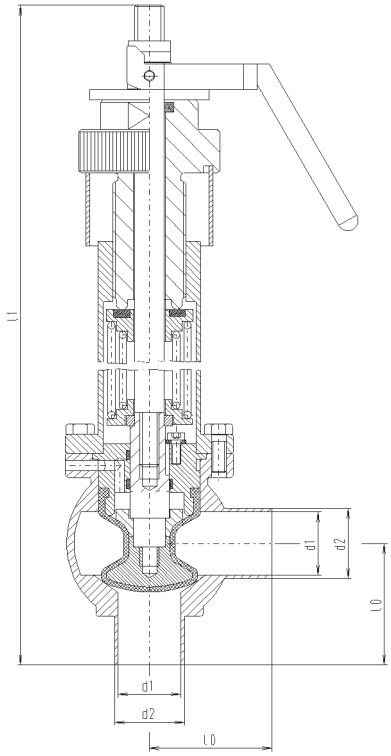

DN	d1	d2	l0	l1	Gewicht [kg]
15	16	19	60	365	4,500
25	26	29	60	365	4,600
40	38	41	75	450	4,700
50	50	53	85	515	5,000
65	66	70	105	540	5,300
80	81	85	130	670	7,100

Technische Modifikationen, Preisänderungen und Irrtümer vorbehalten

Membran-Druckhalteventil mit Kugelgehäuse Handan-lüftung

	1.4435 EPDM		1.4435 HNBR		1.4435 FPM	
DN	Artikelnummer	Preis €	Artikelnummer	Preis €	Artikelnummer	Preis €
15	○ 168.06.K7E.0041	Anfrage	○ 168.06.K7H.0041	Anfrage	○ 168.06.K7V.0041	Anfrage
25	○ 168.08.K7E.0041	Anfrage	○ 168.08.K7H.0041	Anfrage	○ 168.08.K7V.0041	Anfrage
40	○ 168.10.K7E.0041	Anfrage	○ 168.10.K7H.0041	Anfrage	○ 168.10.K7V.0041	Anfrage
50	○ 168.11.K7E.0041	Anfrage	○ 168.11.K7H.0041	Anfrage	○ 168.11.K7V.0041	Anfrage
65	○ 168.12.K7E.0041	Anfrage	○ 168.12.K7H.0041	Anfrage	○ 168.12.K7V.0041	Anfrage
80	○ 168.14.K7E.0041	Anfrage	○ 168.14.K7H.0041	Anfrage	○ 168.14.K7V.0041	Anfrage

Technische Modifikationen, Preisänderungen und Irrtümer vorbehalten

nocado
Member of GroupInox

Ventile

Membran-Probenahmeventile mit Kugelgehäuse

Technische Information

Membran-Probenahmeventile mit Kugelgehäuse

Einsatz

- zur Entnahme von flüssigen Proben aus Tanks und Rohrleitungen, zur
  - o biologischen und
  - o chemisch-technischen Betriebskontrolle
- als Be-/Entlüftungsventil
- als Absperrventil (ggf. in Sonderausführung mit senkrechten Abgängen) z. B. als Dosierventil, wobei bei 2 Abgängen die zu dosierende Flüssigkeit zirkulieren kann.

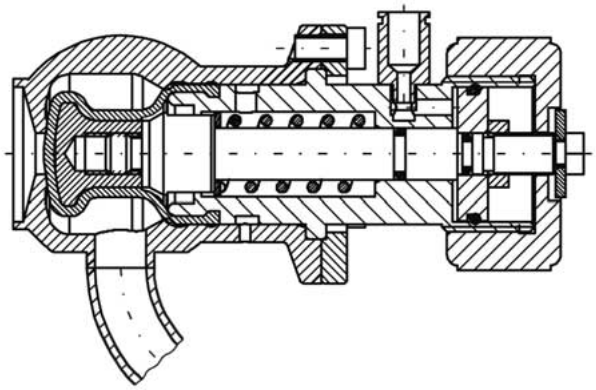

Merkmale

- Absperrung in unmittelbarer Produktnähe
- vorbildliche Entleerbarkeit
- exzellente Reinigungsfähigkeit durch Verzicht auf Faltenbalg oder reibungsbehaftete Stangenabdichtungen
- optimierte Strömungsverhältnisse bei turbulenter und bei laminarer Strömung
- CIP- / SIP-fähig
- pneumatische Betätigung für CIP / SIP
- höchste Fertigungspräzision durch Ventilgehäuse aus warmgewalztem Vormaterial
- gemäß GMP-Anforderung

Ausführung

- mit Handrad und pneumatisch betätigtem Hubzylinder (andere Ausführungen auf Anfrage)
- zum Einschweißen in Tanks und Rohrleitungen
- eingeschweißt in Adapter zum Einsatz in Instrumentengehäuse
- mit einem Auslauf
- mit zweitem Anschluss (zum Sterilisieren)
  - o Blindkegel mit Mutter und Kette
- anschraubbare Spirale zum kontinuierlichen, schonenden Druckabbau
- vergrößerter Anschluss für schwer fließfähige Produkte bei geringem Prozessdruck
- Druckbereich bis 10 bar
- Endlagenrückmeldung mit
  - o Näherungsinitiatoren (auch Namur)
- Dichtungswerkstoffe gemäß FDA-Richtlinie
  - o HNBR
  - o EPDM
  - o Viton

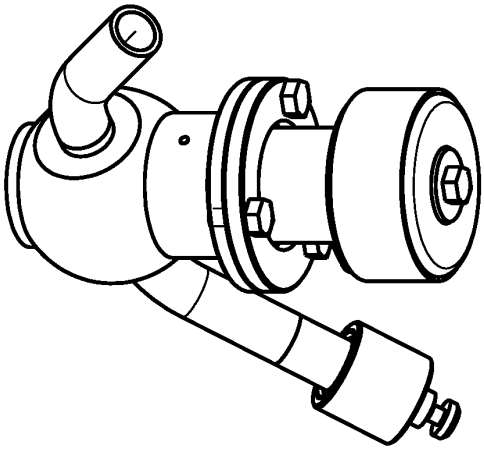

Planungshinweise

Die mit Abstand häufigsten Planungsfehler im Anlagenbau betreffen Probenahmeventile. Die „einfachsten" Fehler sind:
dass sie

- vergessen,
- unzugänglich oder
- an der verfahrenstechnisch falschen Stelle montiert werden.

Häufig werden Probenahmeventile gewählt, die dem Anwendungszweck nicht angemessen sind, die häufigsten Fehler sind hier:

- hygienisch nicht akzeptable Schraubverbindung mit ungeeignetem Dichtungssystem wie z.B. Flachdichtung, Teflonband, Industriemuffen etc.
- lange tote Enden
- wartungsunfreundlich, tropfend

Technische Information

Membran-Probenahmeventile mit Kugelgehäuse

	nocanorm	nocaplus
Material:	AISI 316 L* Sonderedelstähle oder Titan auf Anfrage	1.4435, Sonderedelstähle oder Titan auf Anfrage
Oberfläche außen:	Matt (gestrahlt), elektrolytisch poliert, andere auf Anfrage	
Oberfläche innen:		R_a < 0,25 - 0,8 µm
Anschlüsse:	Orbital anschweißbar Alle Rohrverbindungen aus den Nocado Programmen möglich	
Dokumentation:	Werksprüfzeugnis 2.2 und Abnahmeprüfzeugnis 3.1 nach EN 10204 Gütevorschriften AD 2000-Merkblatt harmonisierte Normen Bei Armaturen: Aufbau- und Ersatzteillisten	Werksprüfzeugnis 2.2 und Abnahmeprüfzeugnis 3.1 nach EN 10204 Gütevorschriften AD 2000-Merkblatt harmonisierte Normen Auf Kundenwunsch möglich: Schweißnaht-, zuordnung, parameter, videoprints Delta-Ferritgehalt u.a. Bei Armaturen: Aufbau- und Ersatzteillisten
Druckfestigkeit des Gehäuses:	PN 10 Höhere Drücke auf Anfrage	
	Sonderausführungen auf Anfrage	

** AISI 316 L ähnlich 1.4404 / 1.4435

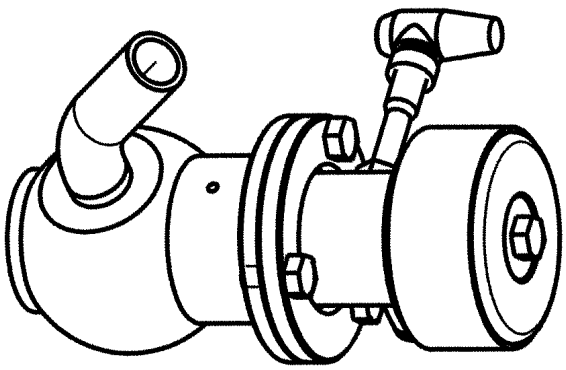

Bei der Bedienung von CIP-fähigen Probenahmeventilen kann es vorkommen, dass das Ventil während der CIP-Reinigung nicht geöffnet wird und Produktreste im Ventil und Ventilanschlussbereich verbleiben und nachfolgende Chargen kontaminieren. Viel häufiger kommt es aber vor, dass das Probenahmeventil am Ende der Reinigung nicht wieder geschlossen wird und über dass geöffnete Probenahmeventil Umgebungsluft eindringt und die frisch gereinigte Anlage kontaminiert.

Das Nocado Probenahmeventil mit Kugelgehäuse und Membrandichtung wird bevorzugt eingeschweißt. Es ist für Proben für die biologische und chemisch technische Qualitätsprüfung gleichermaßen geeignet und wird insbesondere in Anlagen eingesetzt, die mit einer automatischen CIP gereinigt werden. Während der CIP-Reinigung wird das Ventil automatisch angesteuert. Dadurch verringern sich die Reinigungsmittelverluste und es wird eine der notwendigen Voraussetzungen geschaffen, um die gereinigte Anlage bis zur nächsten Produktion unter positivem Druck stehen zu lassen, wodurch die Gefahr einer Kontamination deutlich verringert wird.

Member of GroupInox

Technische Modifikationen, Preisänderungen und Irrtümer vorbehalten

W-1-2/3-1.6.4-11-02

Nocado GmbH & Co. KG · Kirchweg 3 · D-26629 Großefehn · Telefon +49 (0) 4943 202-128 · Telefax +49 (0) 4943 202-176
e-mail: sales@nocado.de · Internet: http://www.nocado.de

1.6.4 Membranventile • Probenahmeventile

Seite
Membran-Probenahmeventil mit Kugelgeh. pneum. Anlüftung 1.6.4-1
Membran-Probenahmeventil mit Kugelgeh. sterilisierbar pneum. Anlüftung 1.6.4-1
Auslaufrohr komplett für Probenehmer..... 1.6.4-3
Membran-Probenahmeventil mit Kugelgeh. TU-Anschluss 1.6.4-3

Technische Modifikationen, Preisänderungen und Irrtümer vorbehalten

nocado
Member of GroupInox

Membran-Probenahmeventil mit Kugelgeh. pneum. Anlüftung

sampling valve manual with lifting device pneumatic

nocaplus

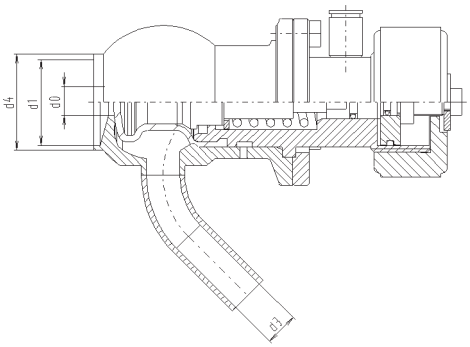

DN	d0	d1	d3	d4	Gewicht [kg]
25	8	26	10	29	-

Membran-Probenahmeventil mit Kugelgeh. sterilisierbar pneum. Anlüftung

sampling valve man./sterilis. with lift. device pneum.

nocaplus

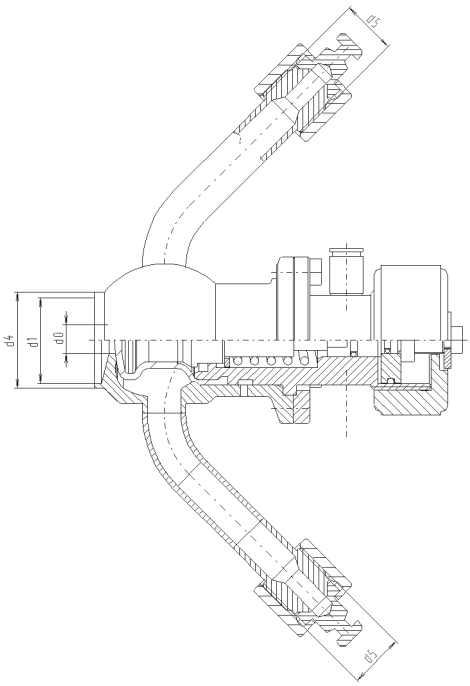

DN	d0	d1	d4	d5	Gewicht [kg]
25	8	26	29	R 3/8 "	-

Technische Modifikationen, Preisänderungen und Irrtümer vorbehalten

Membran-Probenahmeventil mit Kugelgeh. pneum. Anlüftung

	hand / pneumatisch betätigt		mit Dampfanschluß	
DN	Artikelnummer	Preis €	Artikelnummer	Preis €
25	○ 169.08.K7E.0333	644,00	○ 169.08.K7E.0334	673,35

weitere Anschlüsse nach Kundenwunsch

Membran-Probenahmeventil mit Kugelgeh. sterilisierbar pneum. Anlüftung

	1.4435 EPDM	
DN	Artikelnummer	Preis €
25	○ 169.08.K7E.0346	Anfrage

weitere Anschlüsse nach Kundenwunsch

Auslaufrohr komplett für Probenehmer

outlet tube for sampling valve

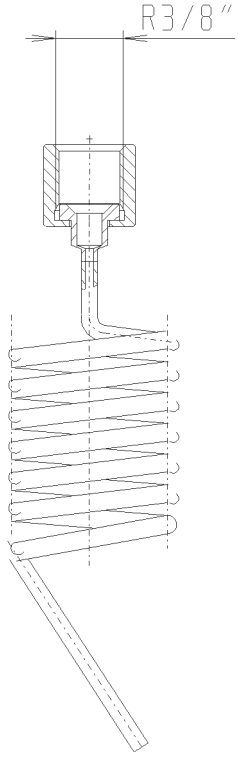

DN	I.-Gew.	Gewicht [kg]
3/8"	R 3/8"	0,100

Membran-Probenahmeventil mit Kugelgeh. TU-Anschluss

sampling valve manual/sterilisable TU-version

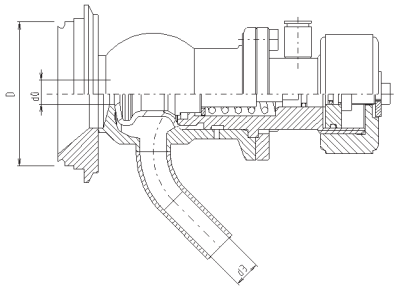

DN	D	d0	d3	Gewicht [kg]
25	50	8	10	-
40	68	8	10	-

nocaplus

Technische Modifikationen, Preisänderungen und Irrtümer vorbehalten

Auslaufrohr komplett für Probenehmer

DN	Auslaufrohr Artikelnummer	Preis €	Nippel f. Auslaufrohr Artikelnummer	Preis €
3/8"	○ 169.04.120.0328	139,60	○ 321.04.520.0261	23,85

Membran-Probenahmeventil mit Kugelgeh. TU-Anschluss

DN	1.4435 EPDM Artikelnummer	Preis €	1.4435 HNBR Artikelnummer	Preis €	1.4435 FPM Artikelnummer	Preis €
25	○ 169.08.K7E.0345	Anfrage	○ 169.08.K7H.0345	Anfrage	○ 169.08.K7V.0345	Anfrage
40	○ 169.10.K7E.0345	Anfrage	○ 169.10.K7H.0345	Anfrage	○ 169.10.K7V.0345	Anfrage

Technische Modifikationen, Preisänderungen und Irrtümer vorbehalten

1.6.5 Membranventile • Ersatzteile

Seite
Membrane 1.6.5-1

Technische Modifikationen, Preisänderungen und Irrtümer vorbehalten

nocaplus

Membrane

diaphragm

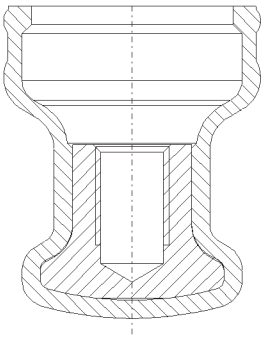

DN	Gewicht [kg]
15	-
25	-
40	-
50	-
65	-
80	-

Technische Modifikationen, Preisänderungen und Irrtümer vorbehalten

Membrane

DN	EPDM Artikelnummer	Preis €	HNBR Artikelnummer	Preis €	FPM Artikelnummer	Preis €
15	○ 828.06.6E0.0011	57,26	○ 828.06.6H0.0011	125,57	○ 828.06.6V0.0011	138,42
25	○ 828.08.6E0.0011	66,47	○ 828.08.6H0.0011	134,67	○ 828.08.6V0.0011	152,27
40	○ 828.10.6E0.0011	80,63	○ 828.10.6H0.0011	151,70	○ 828.10.6V0.0011	168,45
50	○ 828.11.6E0.0011	99,52	○ 828.11.6H0.0011	173,40	○ 828.11.6V0.0011	184,01
65	○ 828.12.6E0.0011	113,12	○ 828.12.6H0.0011	196,92	○ 828.12.6V0.0011	229,80
80	○ 828.14.6E0.0011	130,02	○ 828.14.6H0.0011	218,83	○ 828.14.6V0.0011	260,55